Схема сборки тумбы "Прованс"

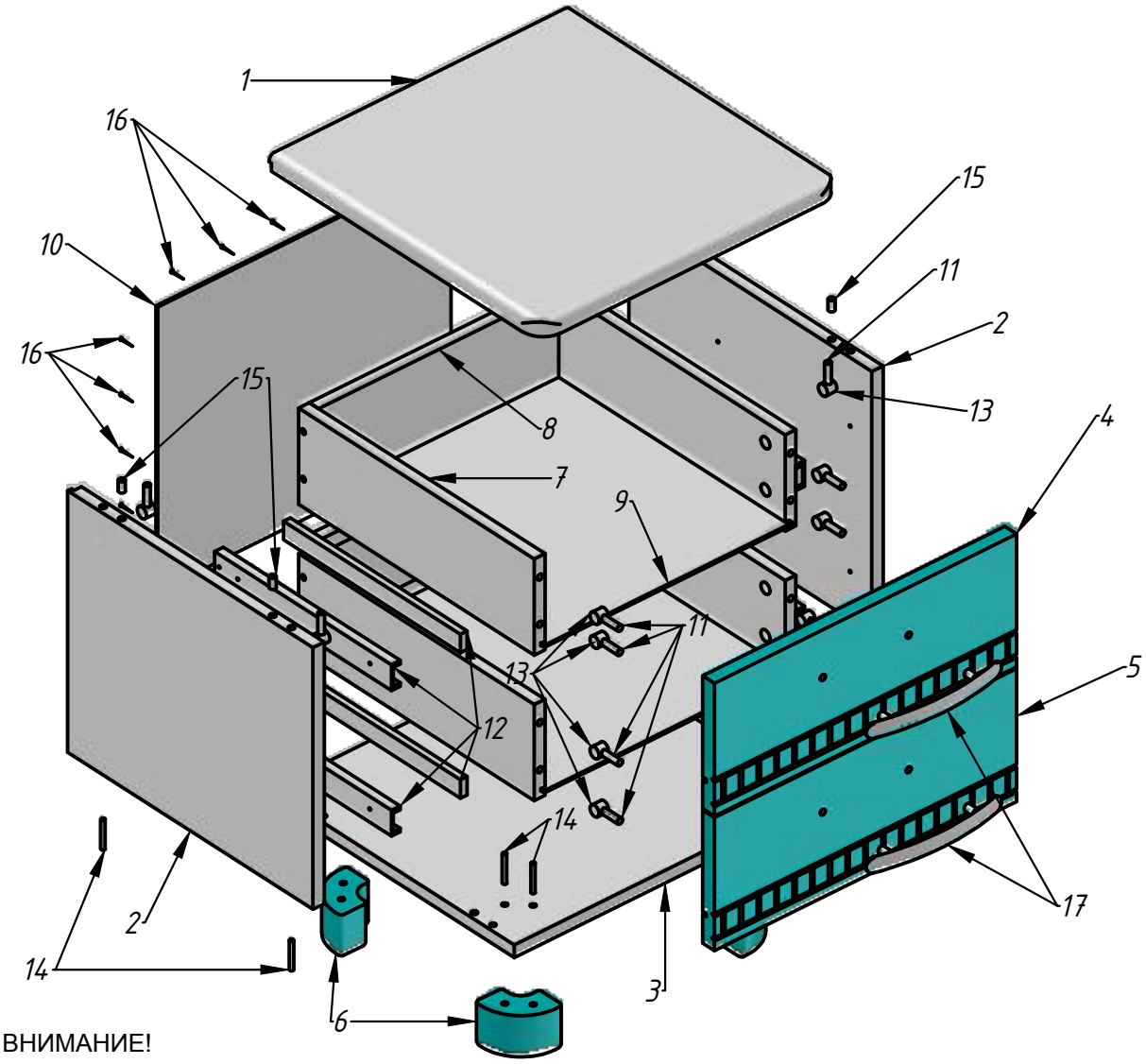

1 - Крышка - 1 шт
2 - Боковина - 2 шт
3 - Дно - 1 шт
4 - Фасад ящика верхний - 1 шт
5 - Фасад ящика нижний - 1 шт
6 - Ножка - 4 шт
7 - Боковая стенка ящика - 4 шт
8 - Задняя стенка ящика - 2 шт
9 - Дно ящика - 1 шт
10 - Задняя стенка - 1 шт
11 - Шток стяжки "Минификс"- 12 шт
12 - Направляющие ящика с сборе -4 шт
13 - Втулка стяжки "Минификс"- 12 шт
14 - Конфирмат - 20 шт
15 - Шкант - 8 шт
16 - Гвоздь 2 х 20 - 20 шт
17 - Ручка - 2 шт
Ключ №4 - 1 шт

ВНИМАНИЕ!

В процессе эксплуатации мебели , необходимо оберегать ее от прямого воздействия влаги, так как большие колебания влажности, температуры, сырость или источники тепла, на близком расстоянии ускоряет старение лакокрасочного покрытия поверхностей, деформацию, коробление деревянных элементов. Условия эксплуатации: в проветриваемом сухом помещении свлажностью 60-65%, при температуре 20-25°С.

ГАРАНТИИ ИЗГОТОВИТЕЛЯ:

За механические повреждения, возникшие при транспортировке, хранении, эксплуатации мебели, предприятие-изготовитель ответственности не несет

Предприятие-изготовитель гарантирует покупателю сохранность всех качественных показателей в течение 18 месяцев с момента продажи. Скрытые производственные дефекты, обнаруженные покупателем в течение гарантийного срока, будут устранены бесплатно по предъявлению данного паспорта.

Производитель оставляет за собой право в изменении конструкции данного изделия, если это не несет за собой ухудшений в дальнейшей эксплуатации.

Изделие отвечает требованиям ГОСТ 19917-93

Дата выпуска