Спецификация деталей и фурнитуры

1 - Ножка изголовья - 2 шт
2 - Поперечка верхняя - 1 шт
3 - Поперечка средняя -1 шт
4 - Поперечка нижняя - 1 шт
5 - Царга продольная в сборе - 2 шт
6 - Ножка - 2 шт
7 - Поперечка изножья - 1 шт
8 - Стяжка фанера 10 мм - 1 шт
9- Винт М 6 х 35- 20 шт
10 - Шкант 8 х 30 - 20 шт
11 - Шайба -полумесяц - 22 шт
12 -- Шуруп 3,5 х 30 - 4 шт

Ламели в - 18 шт (25 ус. ламели) - 2000
17 шт (23 ус. ламели) - 1900

Схема сборки кровати "Нова" без изножья односпальная

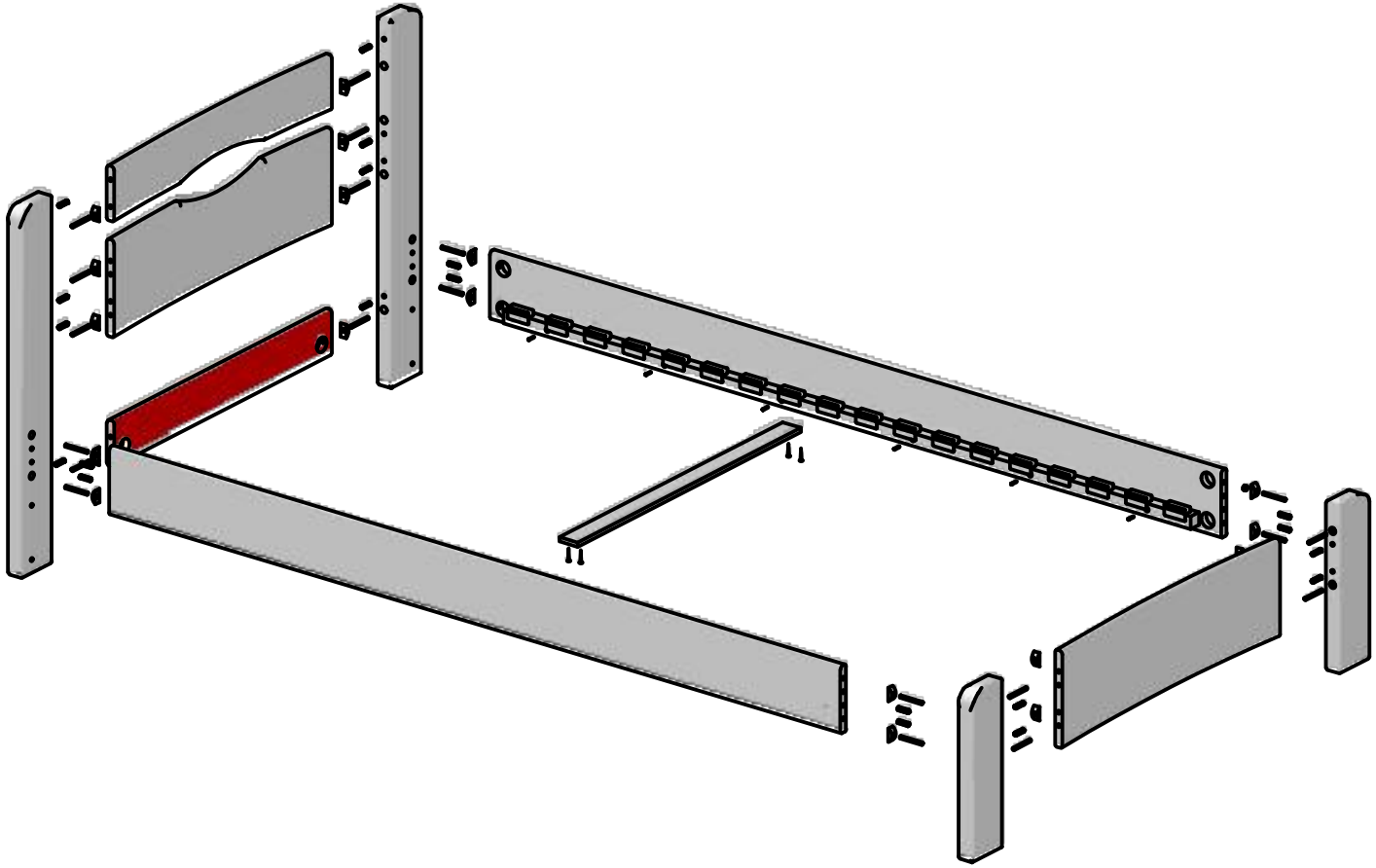

ВНИМАНИЕ!

На раму ламельную (в том числе, застланную матрацем) нельзя становиться ногами, прыгать на ней, кидать тяжелые предметы, а также каким–либо иным способом подвергать избыточной нагрузке отдельно взятые ламели. В процессе эксплуатации мебели , необходимо оберегать ее от прямого воздействия влаги, так как большие колебания влажности, температуры, сырость или источники тепла, на близком расстоянии ускоряет старение лакокрасочного покрытия поверхностей, деформацию, коробление деревянных элементов. Условия эксплуатации: в проветриваемом сухом помещении свлажностью 60–65%, при температуре 20–25°С. Рамы ламельные не должны размещаться вблизи отопительных приборов, сырых и холодных стен.

ГАРАНТИИ ИЗГОТОВИТЕЛЯ:

За механические повреждения, возникшие при транспортировке, хранении, эксплуатации мебели, предприятие–изготовитель ответственности не несет
Предприятие–изготовитель гарантирует покупателю сохранность всех качественных показателей в течение 18 месяцев с момента продажи.
Скрытые производственные дефекты, обнаруженные покупателем в течение гарантийного срока,
будут устранены бесплатно по предьявлению данного паспорта.
Производитель оставляет за собой право в изменении конструкции данного изделия, если это не несет за собой ухудшений в дальнейшей эксплуатации.
Изделие отвечает требованиям ГОСТ 19917–93
Дата выпуска

Схема сборки кровати "Нова без изножья"

Спецификация деталей и фурнитуры

1 - Ножка изголовья - 2 шт
2 - Поперечка изголовья верхняя - 1 шт
3 - Поперечка изголовья средняя -1 шт
4 - Поперечка изголовья нижняя - 1 шт
5 - Царга продольная в сборе - 2 шт
6 - Ножка - 2 шт
7 - Поперечка изножья - 1 шт
8 - Средник фанера - 1 шт
9 - Ножка упорная средника - 2 шт
10 - Уголок HS - 2 шт
11 - Шуруп 3,5 x 16 - 8 шт
12 - Болт М 8 x 50 - 2 шт
13 - Винт М 6 x 35 - 20 шт
14- Шкант 8 x 30 - 20 шт
15 - Шайба -полумесяц - 20 шт
16 - Стяжка фанера 10 мм - 2 шт
17 - Шуруп 3,5 x 30 - 8 шт
18- Ламели - 36 шт (50 шт -ус.ламели) - 2000
34 шт (46 шт -ус. ламели) - 1900

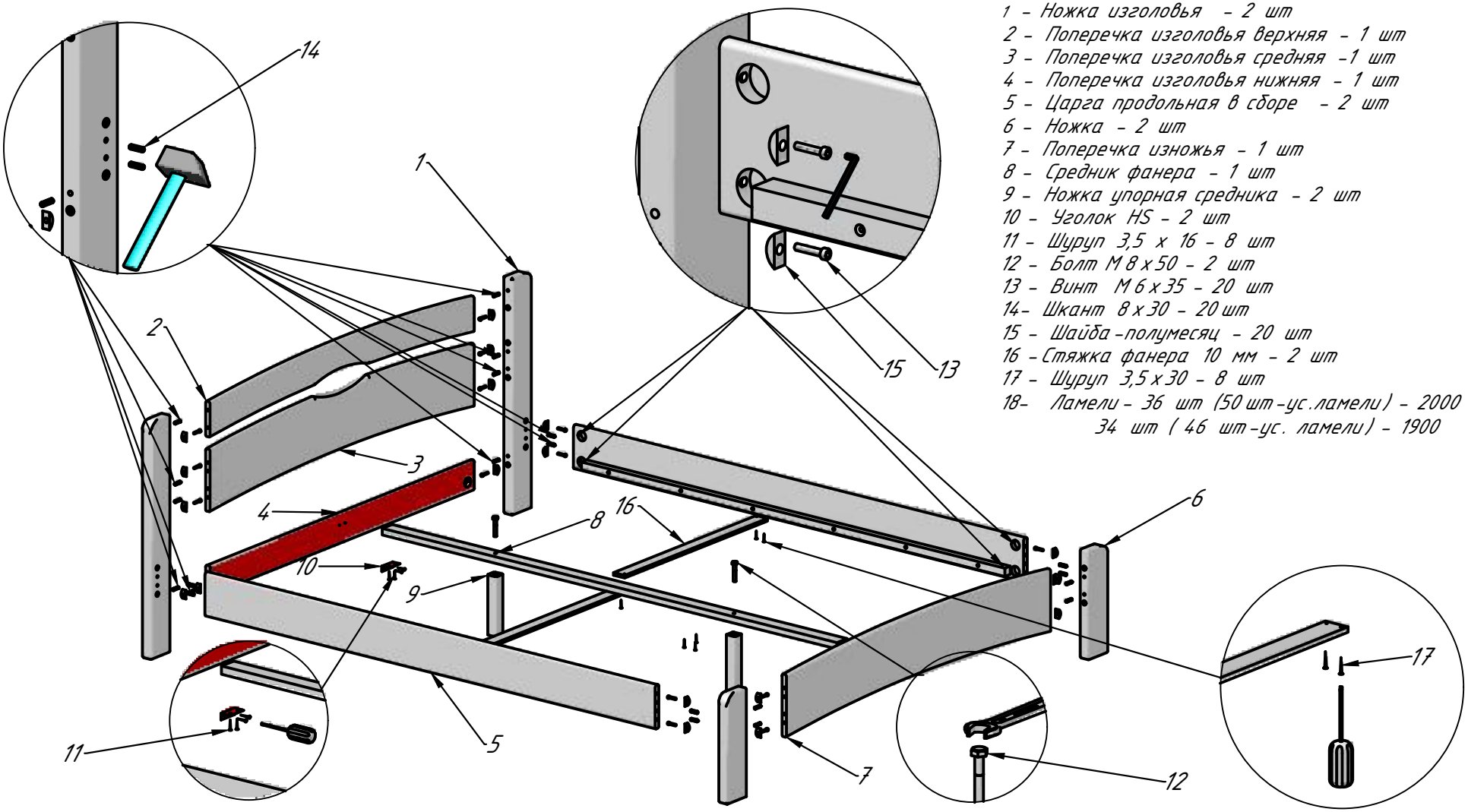

ВНИМАНИЕ!

На раму ламельную (в том числе, застланную матрацем) нельзя становиться ногами, прыгать на ней, кидать тяжелые предметы, а также каким-либо иным способом подвергать избыточной нагрузке отдельно взятые ламели. В процессе эксплуатации мебели , необходимо оберегать ее от прямого воздействия влаги, так как большие колебания влажности, температуры, сырость или источники тепла, на близком расстоянии ускоряет старение лакокрасочного покрытия поверхностей, деформацию, коробление деревянных элементов. Условия эксплуатации: в проветриваемом сухом помещении с влажностью 60-65%, при температуре 20-25°С. Рамы ламельные не должны размещаться вблизи отопительных приборов, сырых и холодных стен.

ГАРАНТИИ ИЗГОТОВИТЕЛЯ:

За механические повреждения, возникшие при транспортировке, хранении, эксплуатации мебели, предприятие -изготовитель ответственности не несет
Предприятие -изготовитель гарантирует покупателю сохранность всех качественных показателей в течение 18 месяцев с момента продажи.
Скрытые производственные дефекты, обнаруженные покупателем в течение гарантийного срока, будут устранены бесплатно по предъявлению данного паспорта.
Производитель оставляет за собой право в изменении конструкции данного изделия, если это не несет за собой ухудшений в дальнейшей эксплуатации.
Изделие отвечает требованиям ГОСТ 19917-93