# Схема сборки кровати "Милена"

Спецификация деталей и фурнитуры

1 - Спинка головная в сборе - 1 шт
2 - Спинка изножья в сборе - 1 шт
3 - Царга в сборе - 2 шт
4 - Ножка изножья - 2 шт
5 - Ножка угловая - 2 шт
6 - Перегородка - 2 шт
7 - Ножка опорная - 1 шт
8 - Ножка регулируемая - 1 шт
9 - Конфирмат - 2 шт
10 - Шкант 8 x 30 - 16 шт
11 - Стяжка "Минификс" - 8 шт
12 - Винт М 6 x 35 - 12 шт
13 - Шайба-полумесяц - 12 шт
14 - Ламельная рама в сборе - 1 шт

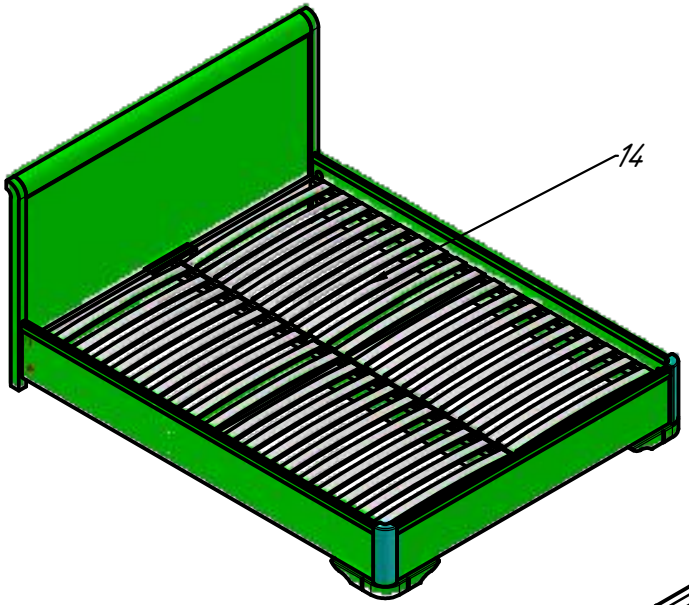


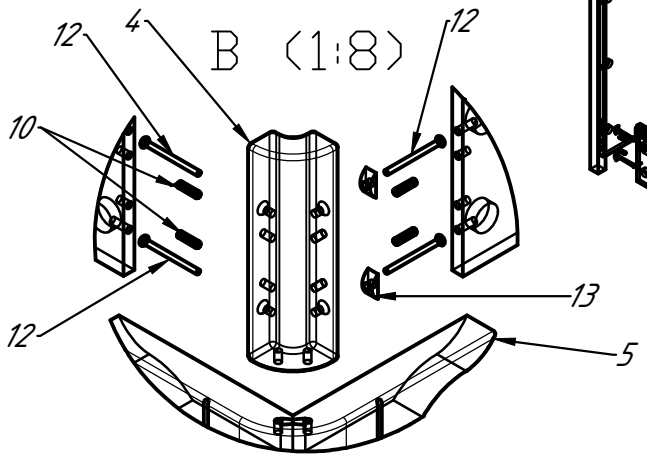


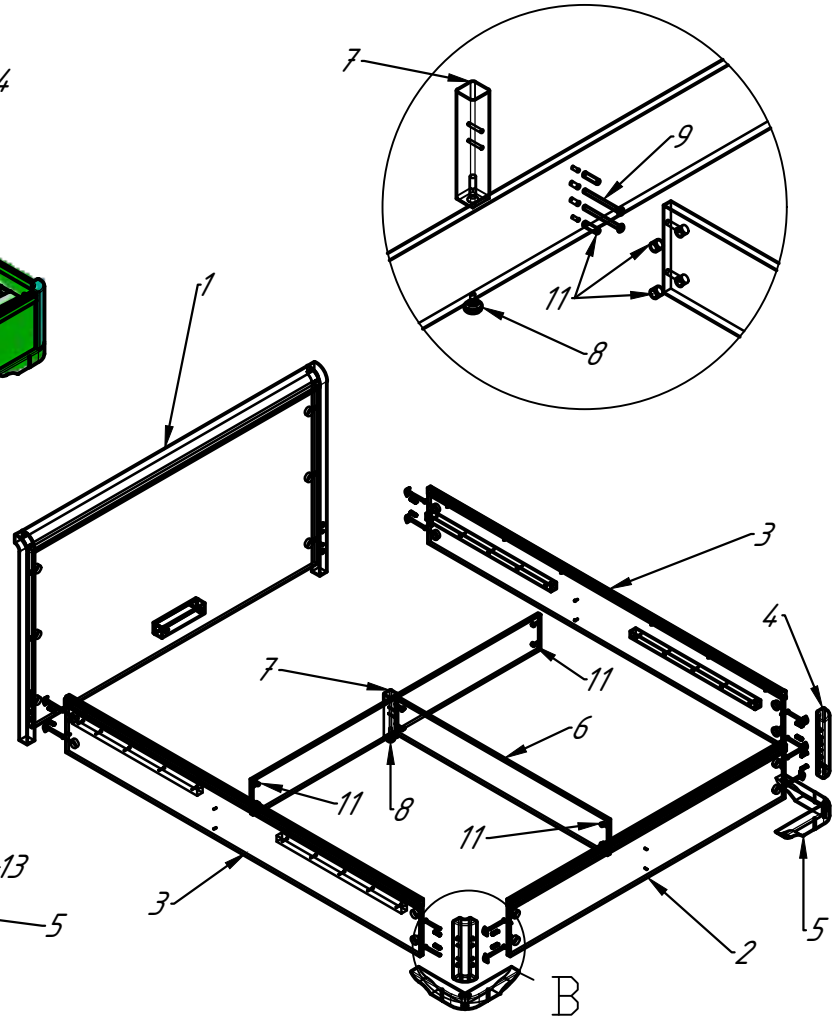


ВНИМАНИЕ!
На раму ламельную (в том числе, застланную матрацем) нельзя становиться ногами, прыгать на ней, кидать тяжелые предметы, а также каким-либо иным способом подвергать избыточной нагрузке отдельно взятые ламели. В процессе эксплуатации мебели , необходимо оберегать ее от прямого воздействия влаги, так как большие колебания влажности, температуры, сырость или источники тепла, на близком расстоянии ускоряет старение лакокрасочного покрытия поверхностей, деформацию, коробление деревянных элементов. Условия эксплуатации: в проветриваемом сухом помещении свлажностью 60-65%, при температуре 20-25°С. Рамы ламельные не должны размещаться вблизи отопительных приборов, сырых и холодных стен.
ГАРАНТИИ ИЗГОТОВИТЕЛЯ:
За механические повреждения, возникшие при транспортировке, хранении, эксплуатации мебели, предприятие-изготовитель ответственности не несет
Предприятие-изготовитель гарантирует покупателю сохранность всех качественных показателей в течение 18 месяцев с момента продажи.
Скрытые производственные дефекты, обнаруженные покупателем в течение гарантийного срока,
будут устранены бесплатно по предъявлению данного паспорта.
Производитель оставляет за собой право в изменении конструкции данного изделия, если это не несет за собой ухудшений в дальнейшей эксплуатации.
Изделие отвечает требованиям ГОСТ 19917-93 Дата выпуска