Спецификация деталей и фурнитуры

# Схема сборки кровати " Лика "

1 - Ножка изголовья - 2 шт
2 - Поперечина изголовья верхняя - 1 шт
3 - Поперечина изголовья средняя -1 шт
4 - Поперечина изголовья нижняя - 1 шт
5 - Царга в сборе с упором - 2 шт
6 - Ножка - 2 шт
7 - Поперечина изножья верхняя - 1 шт
8 - Поперечина изножья нижняя - 1 шт
9 - Средник ( фанера 24) - 1 шт
10 - Ножка упорная - 2 шт
12 - Винт с плоской головкой М 6 х 60 - 4 шт
13 - Болт М 8 х 50 - 2 шт
14 - Муфта М 6 х 13 - 8 шт
15 - Стяжка ( фанера 10 мм ) - 2 шт
16 - Шуруп 3,5 х 30 - 8 шт
17 - Шкант 8 х 30 - 16 шт
18 - Винт с плоской головкой М 6 х 70 - 16 шт
19 - Гайка бочка М 6 - 12 шт
20 - Ламели в сборе - 36 шт (50 шт - усиленные )- на длину 2000 мм,
34 шт (46 шт -усиленные )- на длину 1900 мм.
21 - Ключ №4 -1 шт

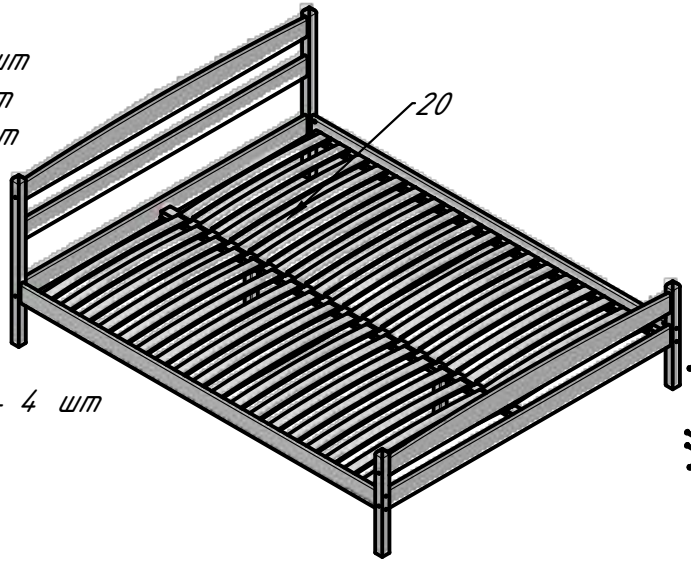


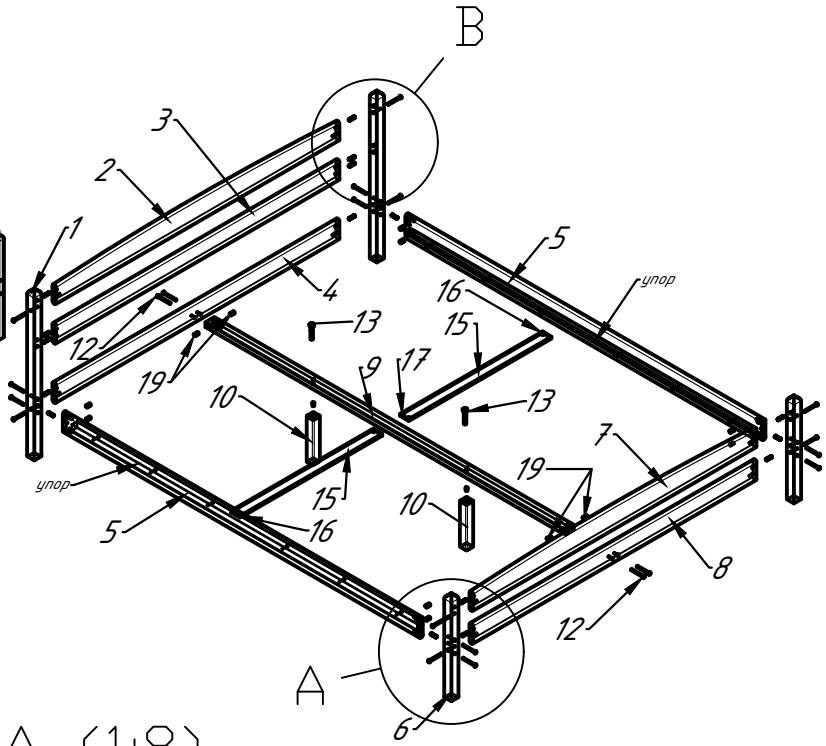


A (1:8)

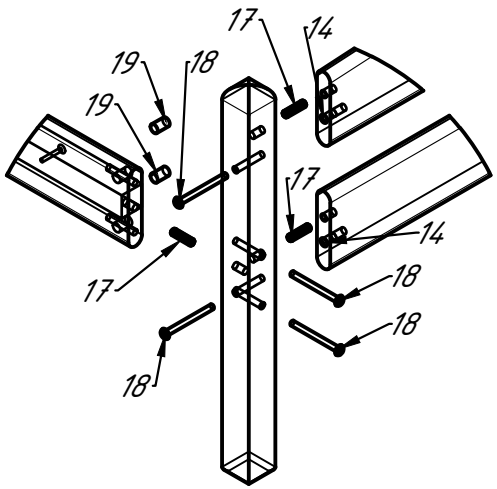


B (1:8)

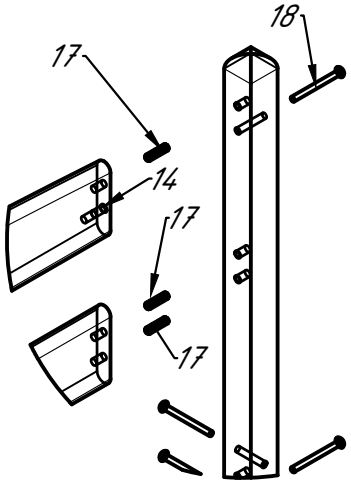


**ВНИМАНИЕ!**

На раму ламельную (в том числе, застланную матрацем) нельзя становиться ногами, прыгать на ней, кидать тяжелые предметы, а также каким–либо иным способом подвергать избыточной нагрузке отдельно взятые ламели. В процессе эксплуатации мебели, необходимо оберегать ее от прямого воздействия влаги, так как большие колебания влажности, температуры, сырость или источники тепла на близком расстоянии ускоряет старение лакокрасочного покрытия поверхностей, деформацию, коробление деревянных элементов. Условия эксплуатации: в проветриваемом сухом помещении свлажностью 60–65%, при температуре 20–25°С. Рамы ламельные не должны размещаться вблизи отопительных приборов, сырых и холодных стен.

ГАРАНТИИ ИЗГОТОВИТЕЛЯ:

За механические повреждения, возникшие при транспортировке, хранении, эксплуатации мебели, предприятие–изготовитель ответственности не несет

Предприятие–изготовитель гарантирует покупателю сохранность всех качественных показателей в течение 18 месяцев с момента продажи.

Скрытые производственные дефекты, обнаруженные покупателем в течение гарантийного срока, будут устранены бесплатно по предъявлению данного паспорта.

Производитель оставляет за собой право в изменении конструкции данного изделия, если это не несет за собой ухудшений в дальнейшей эксплуатации.

Изделие отвечает требованиям ГОСТ 19917–93

Дата выпуска

# Схема сборки кровати " Лика " с ящиками

Спецификация деталей и фурнитуры

1 - Ножка изголовья - 2 шт
2 - Царга изголовья верхняя - 1 шт
3 - Царга изголовья средняя -1 шт
4 - Царга изголовья нижняя - 1 шт
5 - Царга продольная в сборе с бруском упорным - 2 шт
6 - Ножка - 2 шт
7 - Царга изножья верхняя - 1 шт
8 - Царга изножья нижняя - 1 шт
9- Средник фанера - 1 шт
10 - Ножка упорная - 2 шт
12 - Винт с плоской головкой М 6 х 60 - 4 шт
13 - Болт М 8 х 50 - 2 шт
14 - Муфта М 6 х 13 - 8 шт
15 - Шайба М 8 - 2 шт
16 - Стяжка фанера 10 мм - 2 шт
17 - Шуруп 3,5 х 30 - 8 шт
18 - Шкант 8 х 30 - 16 шт
19 - Винт с плоской головкой М 6 х 70 - 16 шт
20 - Гайка бочка М 6 - 12 шт
21 - Ламели в сборе ( см. сборочный ламелей ) - 36 шт
22 - Ящик кровати "Лика" в сборе ( см. сборочный ящика ) - 4 шт

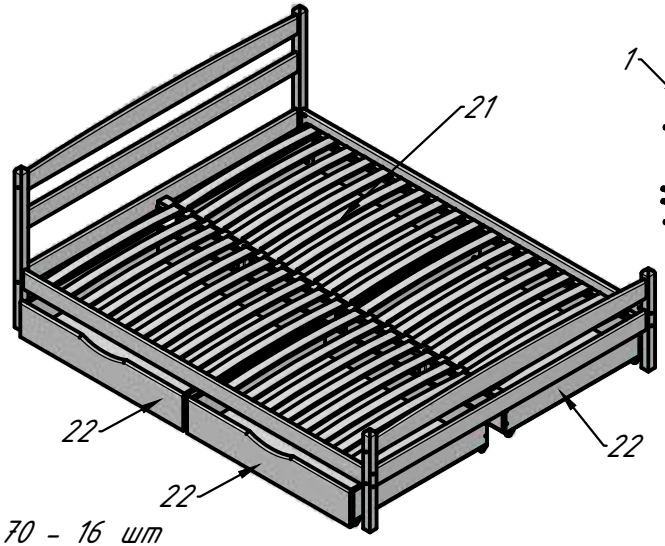


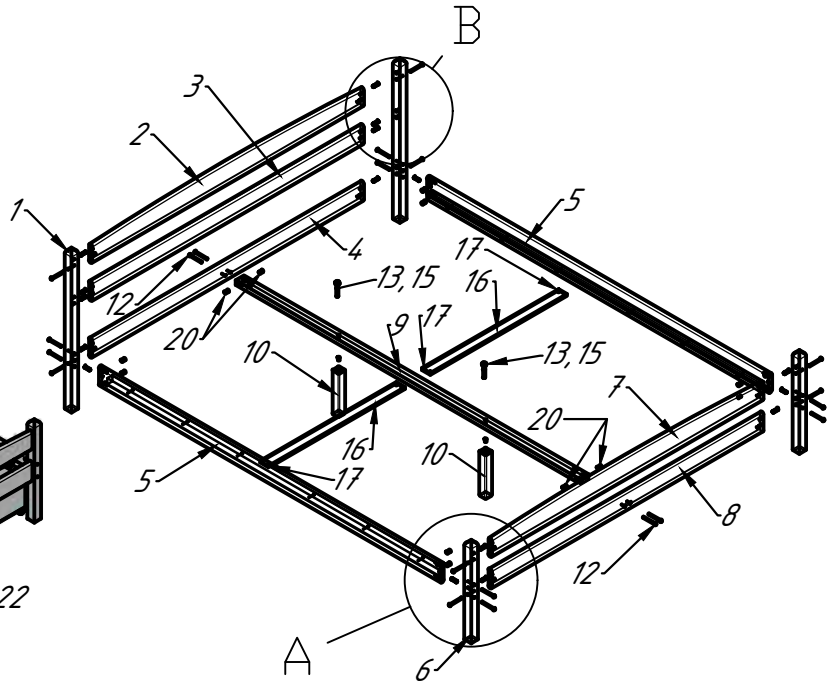


A (1:8)

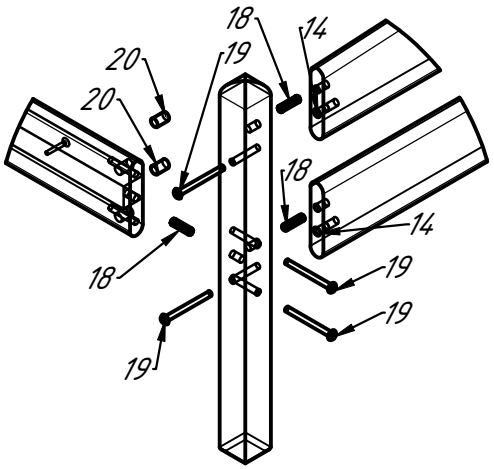


B (1:8)

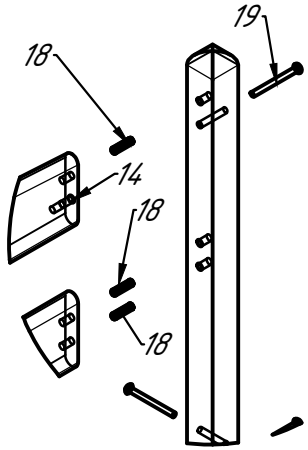


***ВНИМАНИЕ!***

***На раму ламельную ( в том числе застланную матрацем ) нельзя становиться ногами, прыгать на ней, кидать тяжелые предметы, а также каким либо иным способом подвергать избыточной нагрузке отдельно взятые ламели.*** *В процессе эксплуатации мебели необходимо оберегать ее от прямого воздействия влаги, так как большие колебания влажности, температуры, сырость или источники тепла на близком расстоянии ускоряет старение лакокрасочного покрытия поверхностей, деформацию, коробление деревянных элементов. Условия эксплуатации* ***в проветриваемом сухом помещении с*** *влажностью 60-65%, при температуре 20-25°С.* ***Рамы ламельные не должны размещаться вблизи отопительных приборов, сырых и холодных стен.***

***ГАРАНТИИ ИЗГОТОВИТЕЛЯ:***

*За механические повреждения, возникшие при транспортировке, хранении, эксплуатации мебели, предприятие изготовитель ответственности не несет. Предприятие изготовитель гарантирует покупателю сохранность всех качественных показателей в течение 18 месяцев с момента продажи. Скрытые производственные дефекты, обнаруженные покупателем в течение гарантийного срока, будут устранены бесплатно по предъявлению данного паспорта.*

*Производитель оставляет за собой право в изменении конструкции данного изделия, если это не несет за собой ухудшений в дальнейшей эксплуатации.*

*Изделие отвечает требованиям ГОСТ 19917-93.*

*Дата выпуска*

# Схема сборки кровати " Лика " односпальная

Спецификация деталей и фурнитуры

1 - Ножка изголовья - 2 шт
2 - Поперечка изголовья верхняя - 1 шт
3 - Поперечка изголовья средняя -1 шт
4 - Поперечка изголовья нижняя - 1 шт
5 - Царга продольная в сборе - 2 шт
6 - Ножка - 2 шт
7 - Поперечка изножья верхняя - 1 шт
8 - Поперечка изножья нижняя - 1 шт
9 - Стяжка ( фанера 10) - 1 шт
10 - Винт с плоской головкой М 6 х 70 - 16 шт
11 - Шкант 8 х 30 - 16 шт
12 - Шуруп 3,5 х 30 - 4 шт
13 - Гайка бочка М 6 - 8 шт
Ключ №4 - 1 шт

Ламели в сборе 2000- 18 шт (1900 - 17 шт)

Опции : Ящик - 2 комплекта

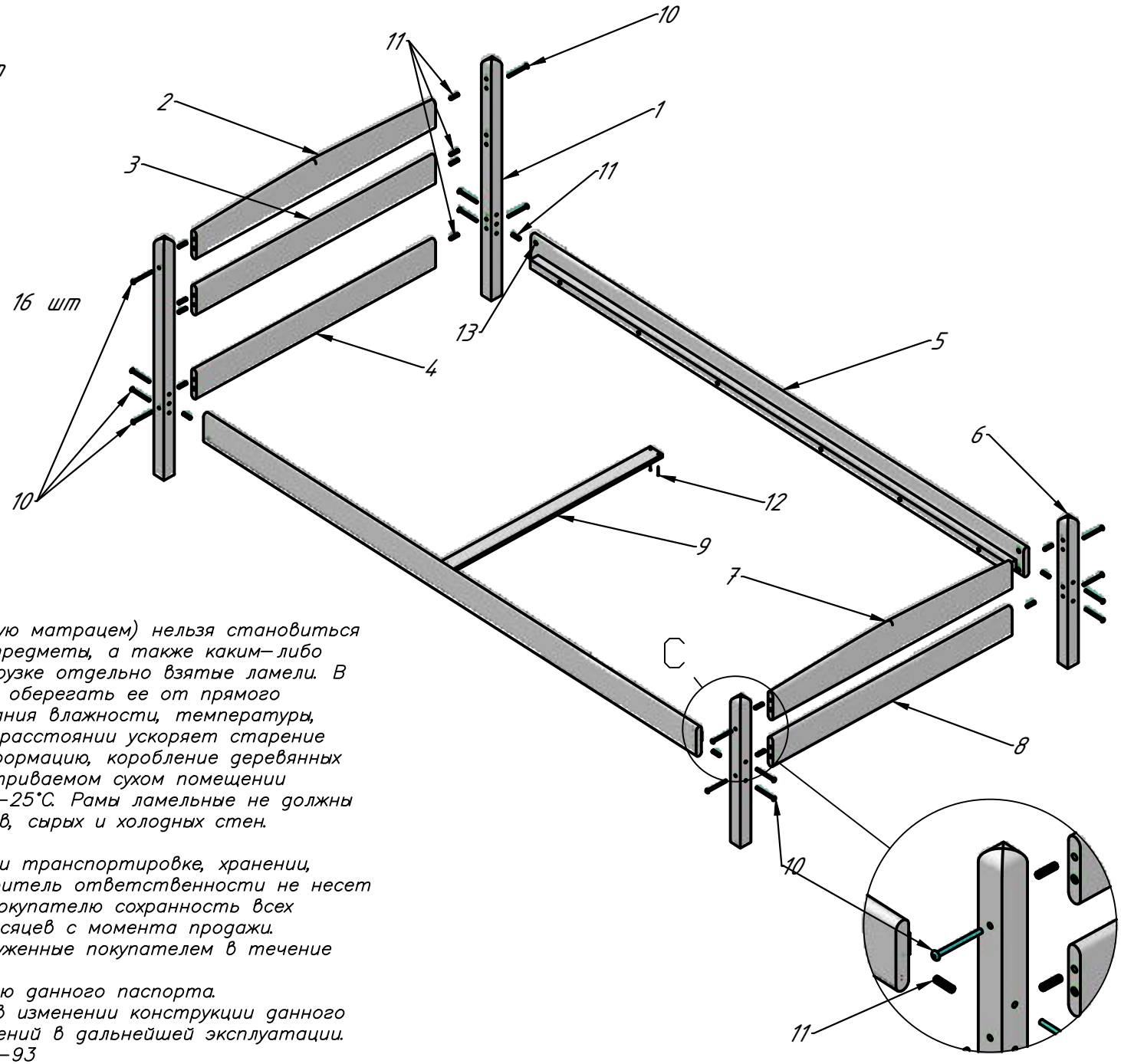


**ВНИМАНИЕ!**

На раму ламельную (в том числе, застланную матрацем) нельзя становиться ногами, прыгать на ней, кидать тяжелые предметы, а также каким–либо иным способом подвергать избыточной нагрузке отдельно взятые ламели. В процессе эксплуатации мебели , необходимо оберегать ее от прямого воздействия влаги, так как большие колебания влажности, температуры, сырость или источники тепла, на близком расстоянии ускоряет старение лакокрасочного покрытия поверхностей, деформацию, коробление деревянных элементов. Условия эксплуатации: в проветриваемом сухом помещении свлажностью 60–65%, при температуре 20–25°С. Рамы ламельные не должны размещаться вблизи отопительных приборов, сырых и холодных стен.

ГАРАНТИИ ИЗГОТОВИТЕЛЯ:

За механические повреждения, возникшие при транспортировке, хранении, эксплуатации мебели, предприятие–изготовитель ответственности не несет
Предприятие–изготовитель гарантирует покупателю сохранность всех качественных показателей в течение 18 месяцев с момента продажи.
Скрытые производственные дефекты, обнаруженные покупателем в течение гарантийного срока,
будут устранены бесплатно по предъявлению данного паспорта.
Производитель оставляет за собой право в изменении конструкции данного изделия, если это не несет за собой ухудшений в дальнейшей эксплуатации.
Изделие отвечает требованиям ГОСТ 19917–93
Дата выпуска