Схема сборки кровати

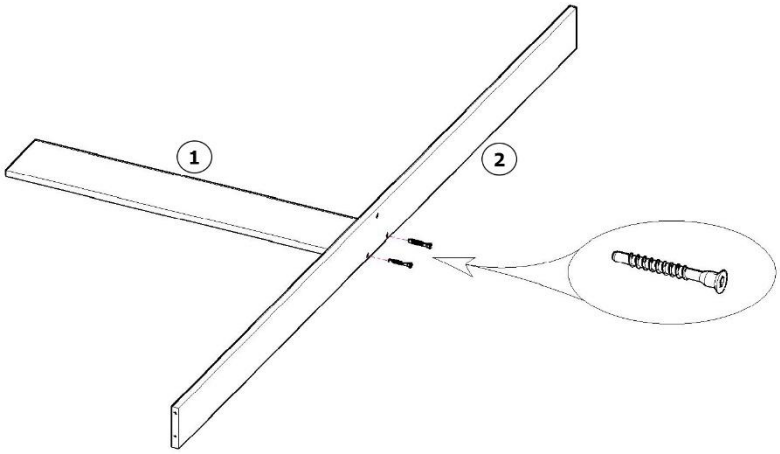

Рис. 1

1. Прикрутить поперечину (1) к планке усилителя короба (2) комфирматом 6,4 х 50 мм – 2 шт. Собрать 2 таких узла.

(Рис. 1)

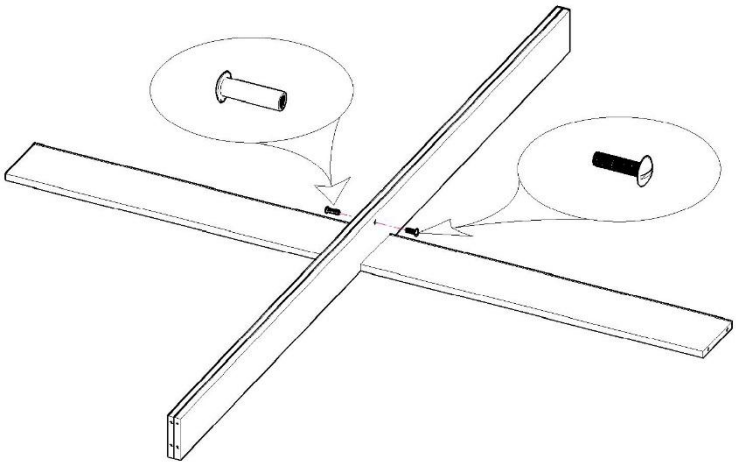

Рис. 2

2. Соеденить узлы между собой межсекционной стяжкой

(Рис. 2)

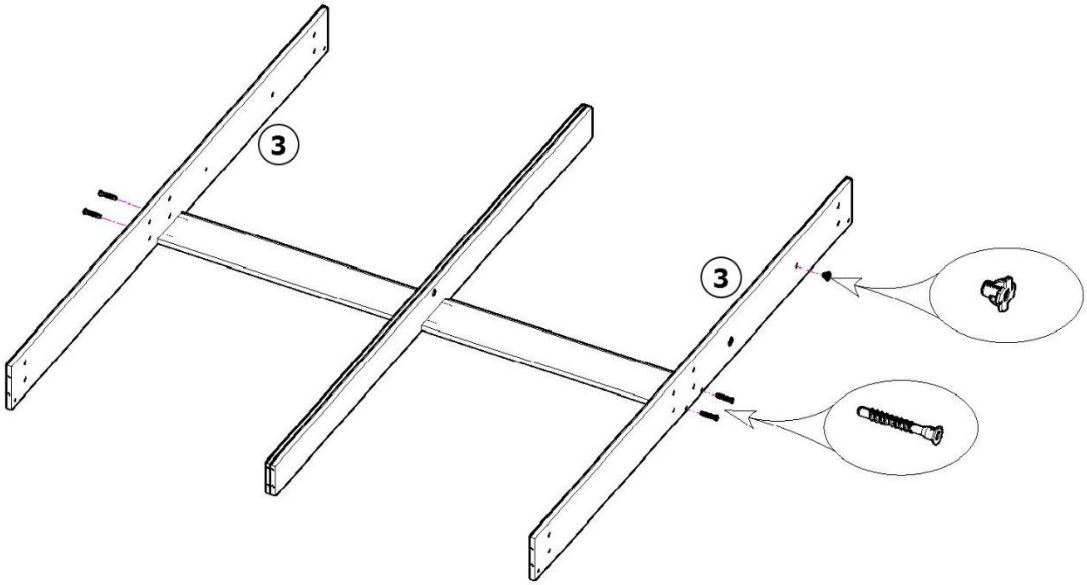

3. Прикрутить боковые планки короба (3) комфирматом 6,4 х 50 мм – 4 шт.(шайба упорной гайки должна быть с наружной стороны (Рис. 3)

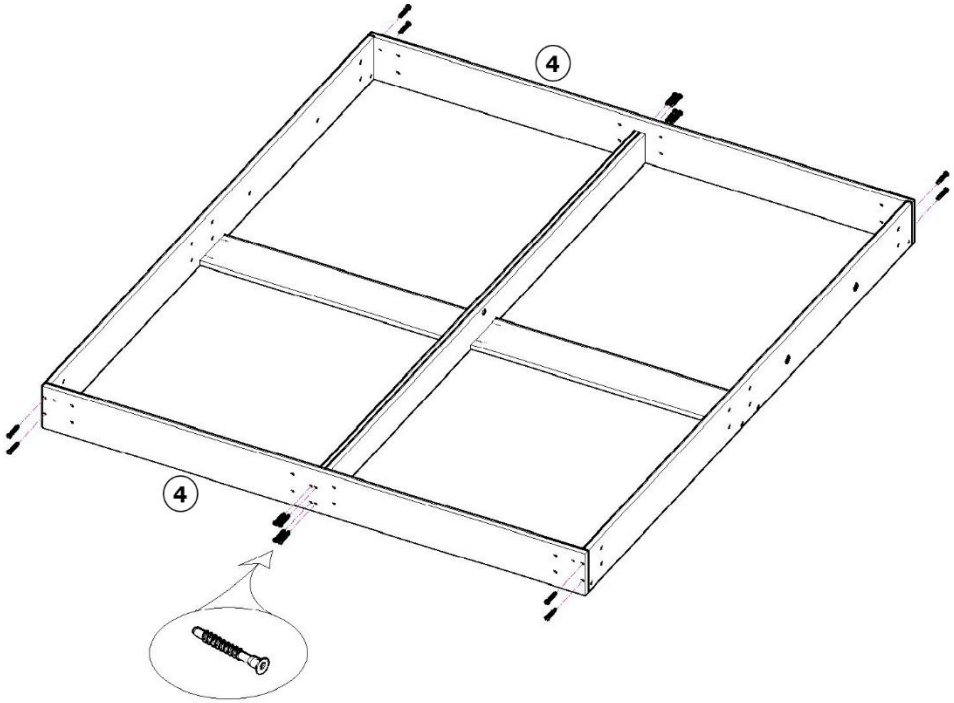

4. Прикрутить переднюю и заднюю планки короба (4) комфирматом 6,4 х 50 мм – 16 шт.

(Рис. 4)

Рис. 4

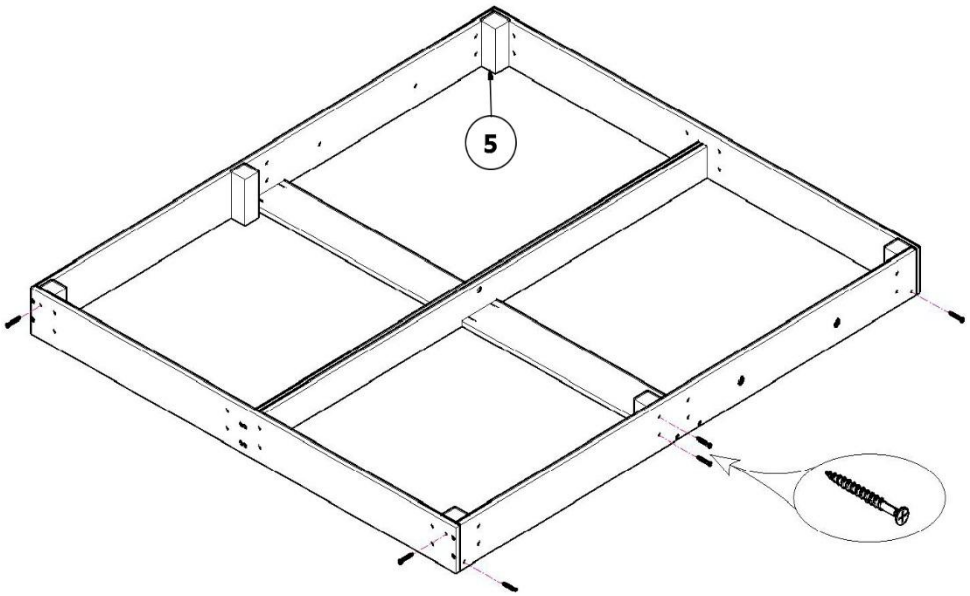

5. Прикрутить бруски(5) 6 – шт. согласно рисунка саморезами 3,5 х 55 мм – 12 шт.

(Рис. 5)

Рис. 5

6. Прикрутить дно короба (6) – 4 шт. саморезы 3, х 16 мм – 156 шт

(Рис. 6)

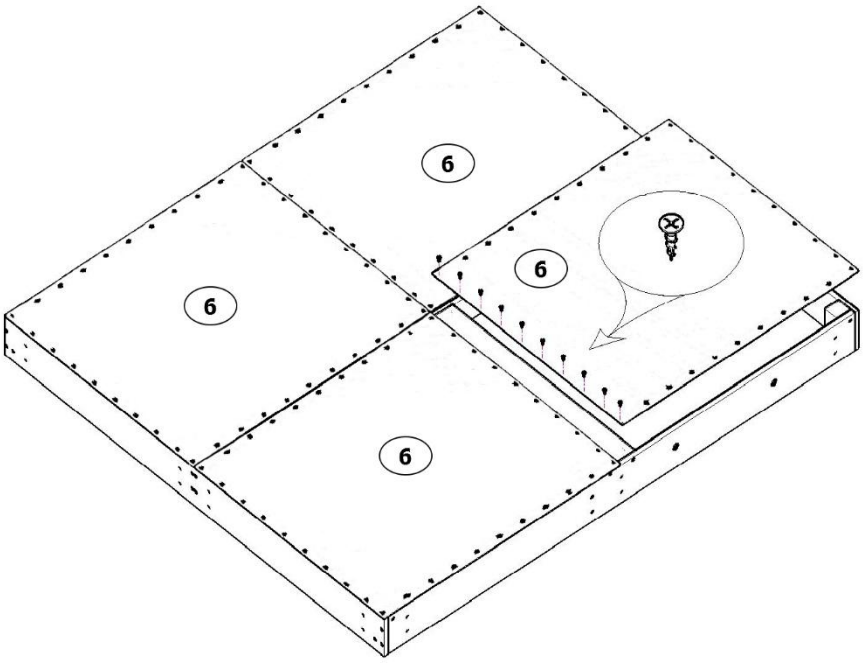

Рис. 6

7. Прикрутить опоры - 5 шт.:

- угловые саморез 3,5 х 35 мм – 16 шт.

- центральная саморез 3,5 х 16 мм – 4 шт

(Рис. 7)

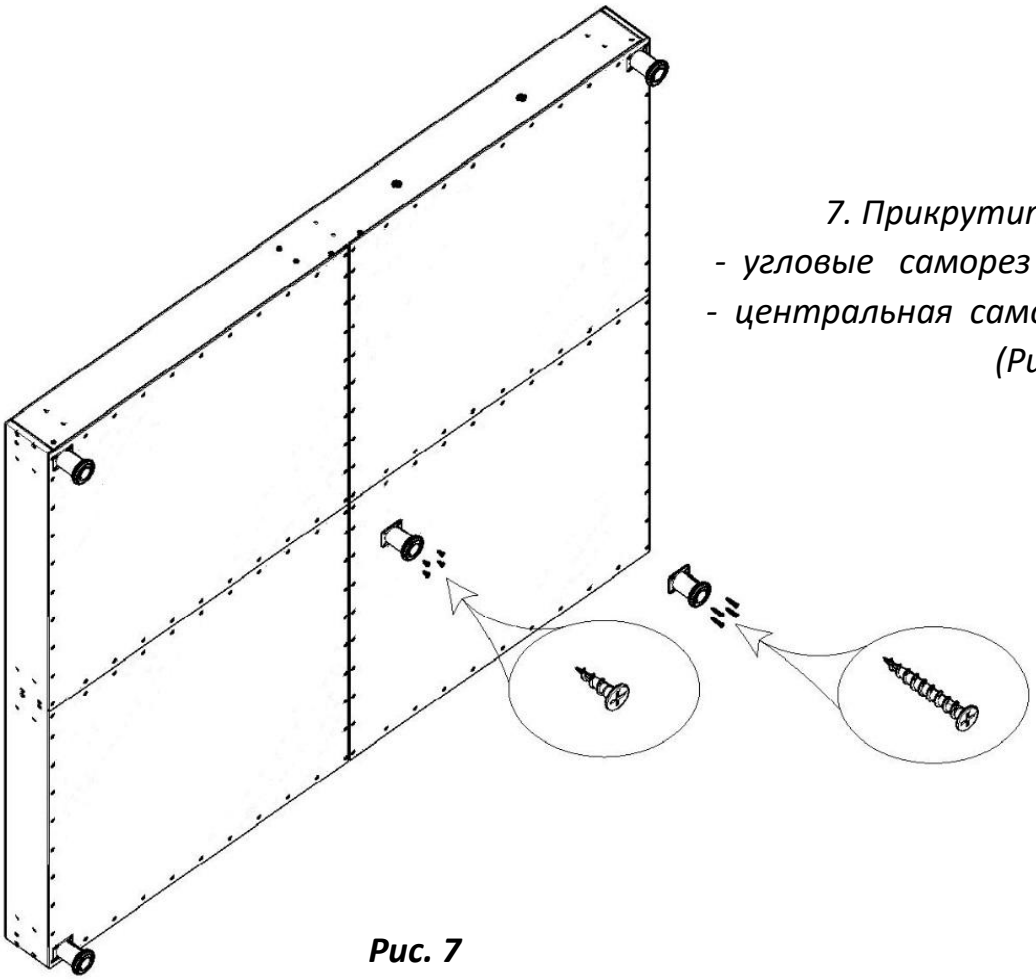

Рис. 7

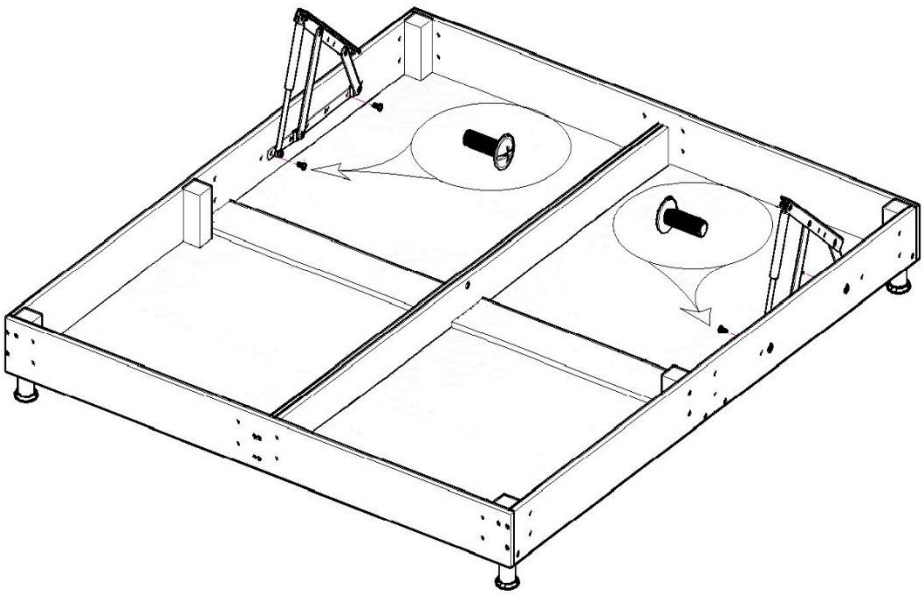

8. Прикрутить механизмы винт с прессшайбой М6 х 20 мм – 4 шт. (Рис. 8)

Рис. 8

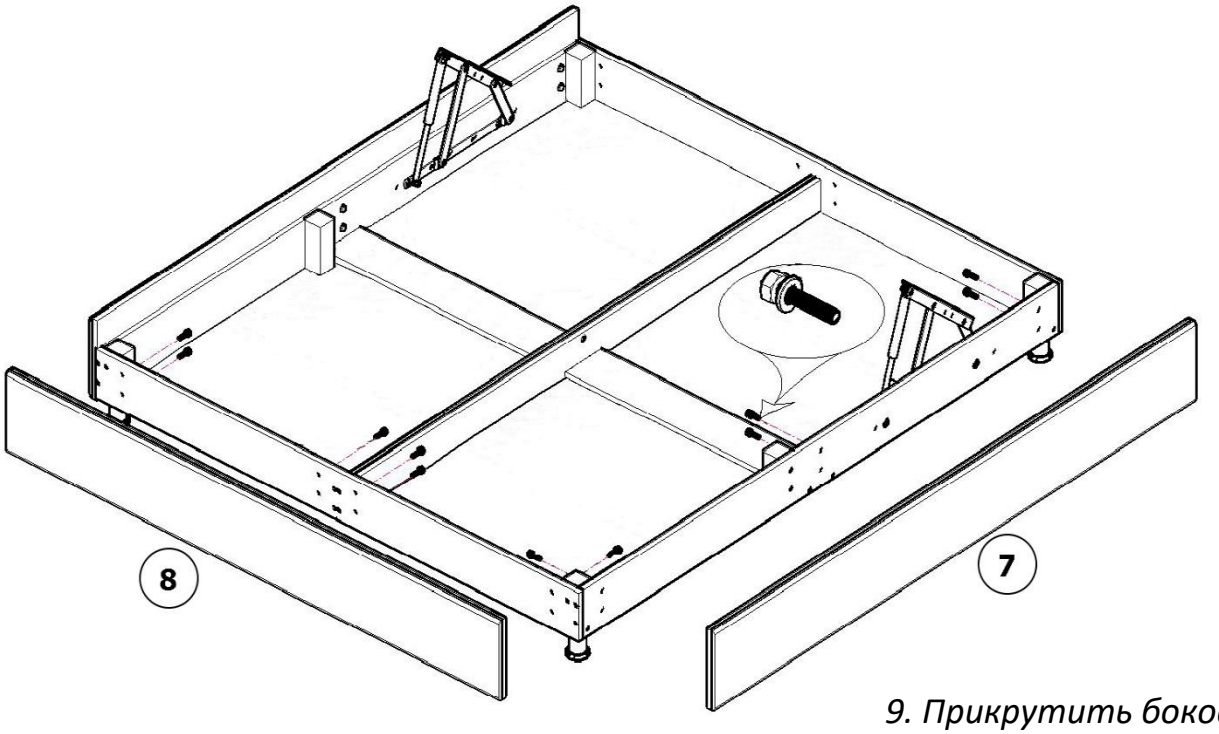

Рис. 9

9. Прикрутить боковой (7) и передний (8) обклад болты М8 х 35 мм – 20 шт. (Рис.9)

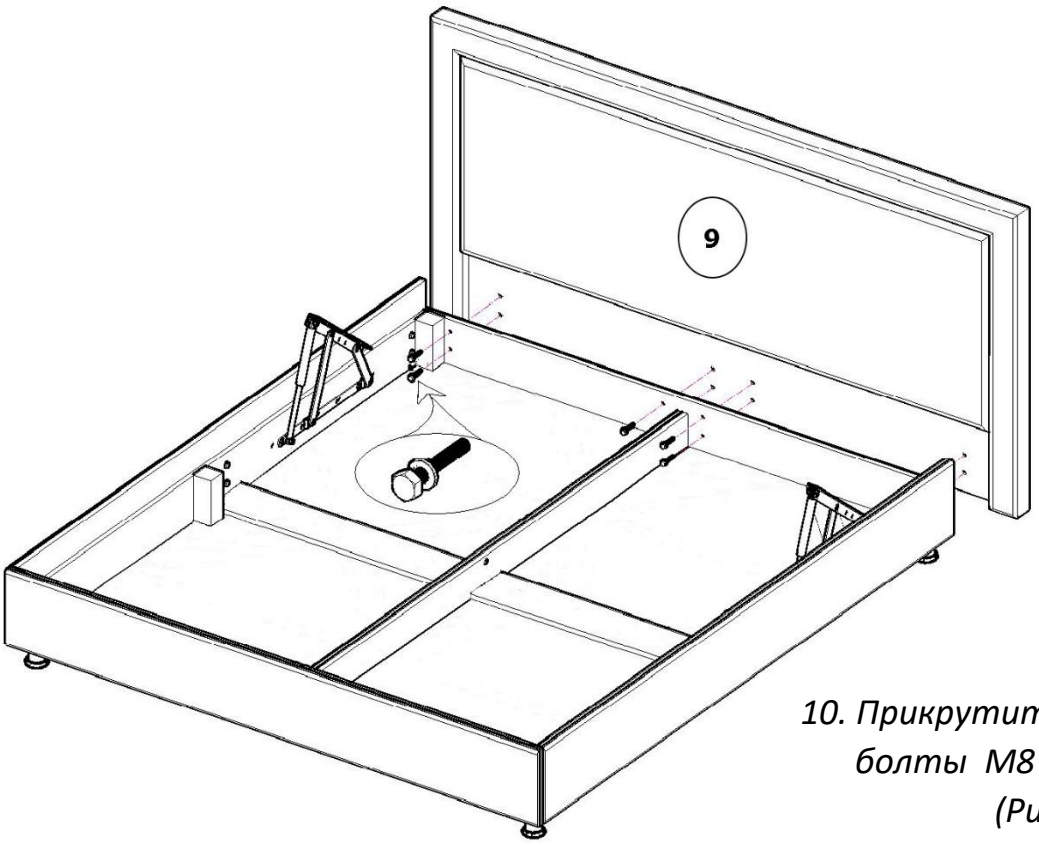

10. Прикрутить изголовье (9)
болты М8 х 45 мм – 8 шт.
(Рис.10)

Рис. 10

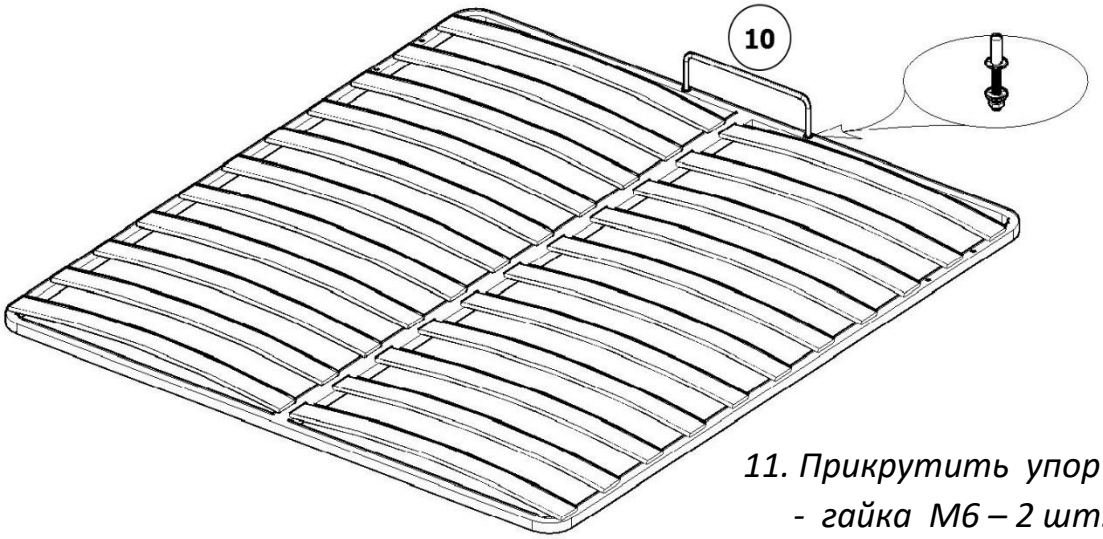

11. Прикрутить упор для матраса (10)
- гайка М6 – 2 шт.
- шайба М6 х 18 мм – 4 шт.
(Рис.11)

Рис. 11

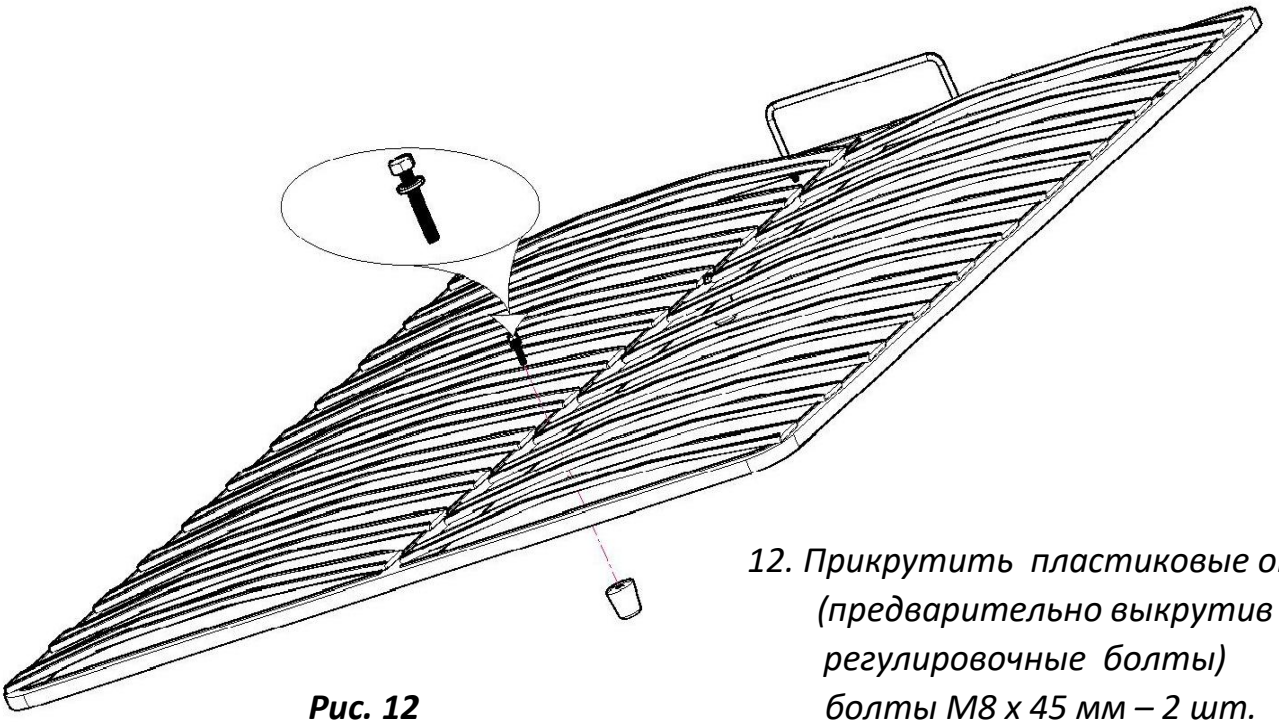

Рис. 12

12. Прикрутить пластиковые опоры (предварительно выкрутив регулировочные болты) болты М8 х 45 мм – 2 шт. (Рис.12)

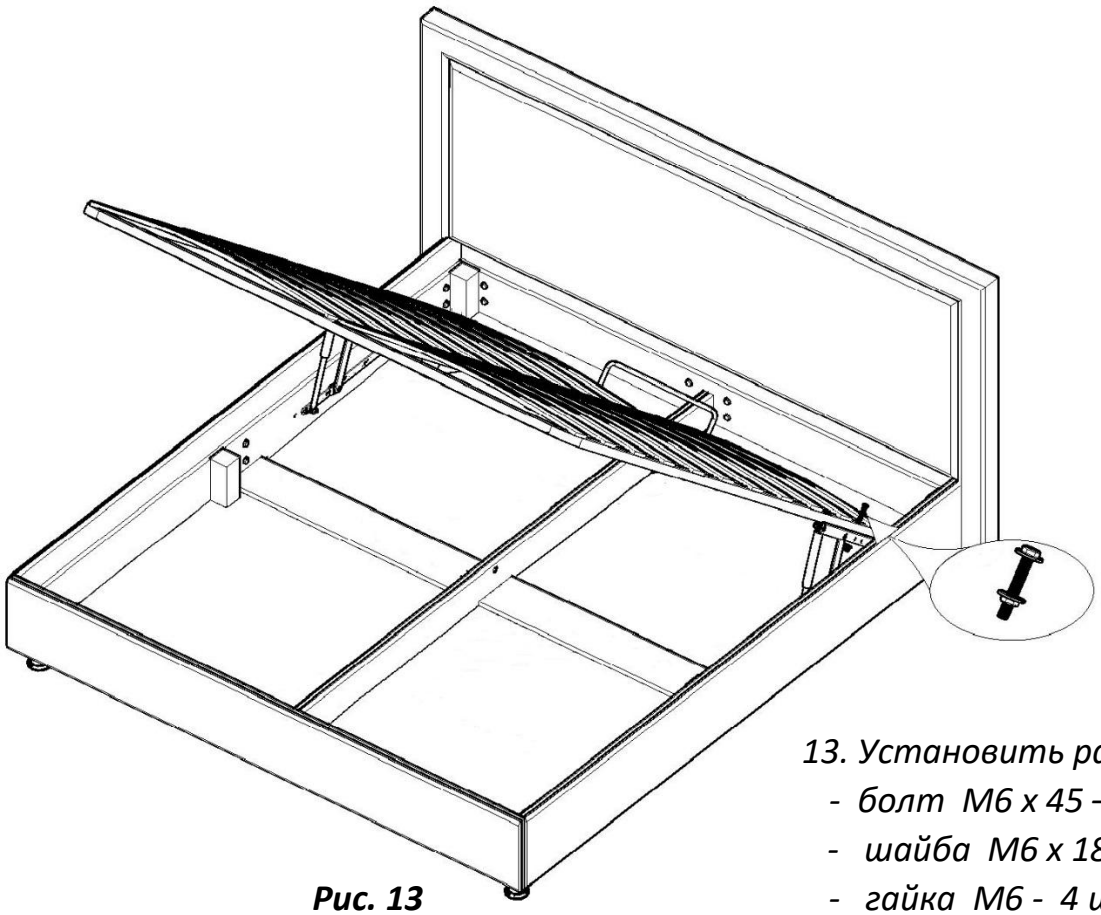

Рис. 13

13. Установить рамку для матраса
- *болт М6 х 45 – 4 шт.*
- *шайба М6 х 18 мм – 8 шт.*
- *гайка М6 - 4 шт.*

(Рис.13)