Ліжко "Дрім" з під*ємним каркасом

1. Стінка ліва - 1 шт.
2. Стінка права- 1 шт.
3. Стінка передня і задня - 2 шт.
4. Стінка середня - 1 шт.
5. Дно - 2шт.
6. Конфірмат - 12шт.
7. Опора - 16шт.
8. Цвях - 140 шт.
9. Узголів'я - 1 шт.
10. Царга передня - 1 шт.
11. Царга ліва - 1 шт.
12. Царга права - 1 шт.
13. Ящик в зборі - 1 шт.
14. Опора передня - 2 шт.
15. Опора задня - 2 шт.
16. Каркас з механізмом 1шт.
17. Кутник з ребром - 2 шт.
18. Кутник без ребра - 2 шт.
19. Болт М8х30 -16шт.
20. Болт М6х25 - 8шт.
21. Бинт 8х120 - 4шт.
22. Шуруп 5х45 - 12 шт.
23. Шайба 6 – 8 шт.
24. Самоклейка на ніжку – 16 шт.

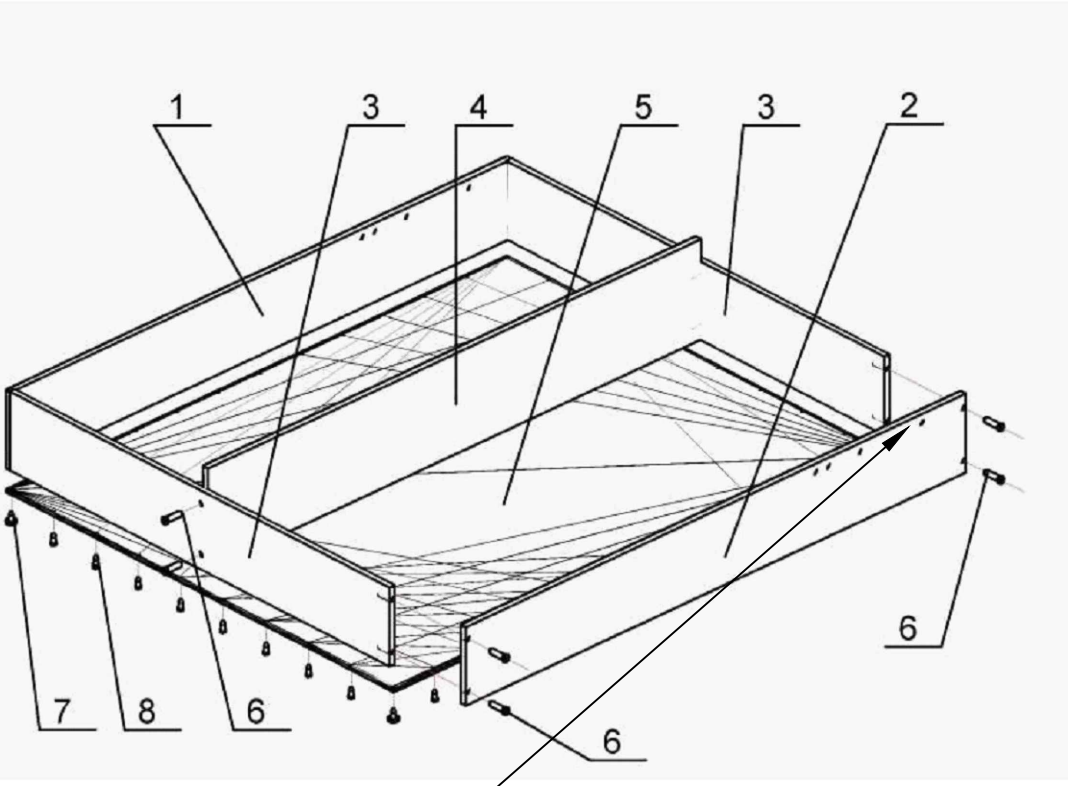

УВАГА!
Для кріплення каркасу з ламелями зубчата гайка повинна знаходитись з зовнішньої сторони ДСП лам.
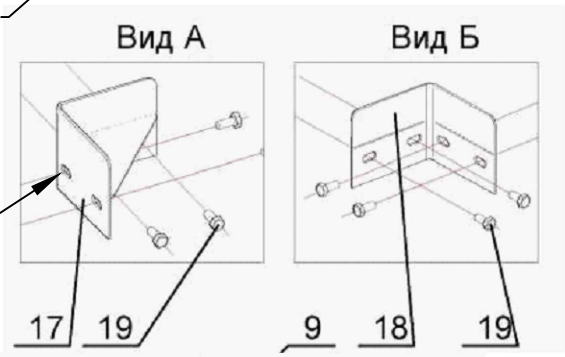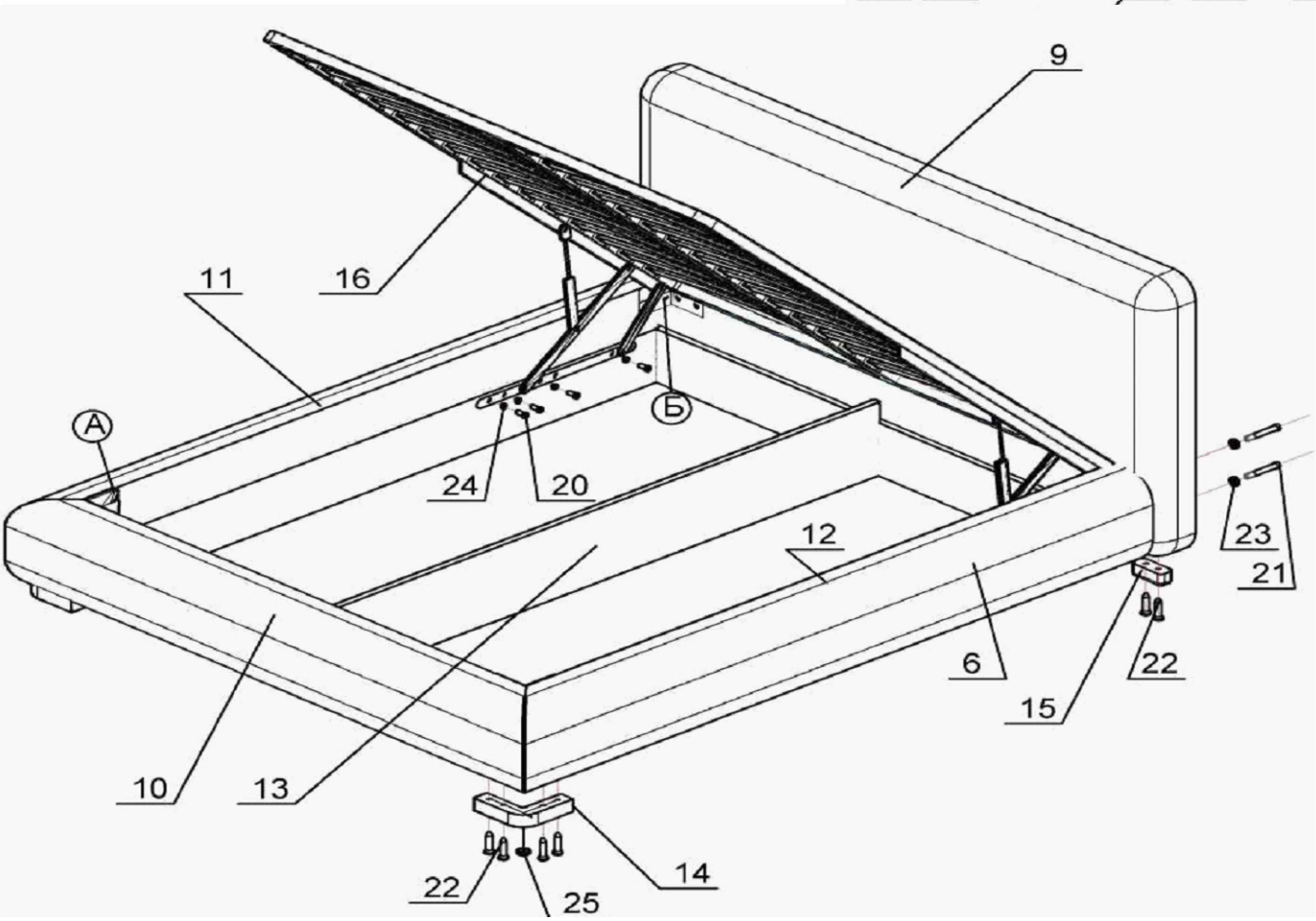
Кутники з площадкою для ламельного каркасу розміщати із сторони передньої царги, отвори знизу.